军用微波同轴终端负载&衰减器(Coaxial Terminations & Attenuators)

RES-NET

▬技术说明：

阻值范围： 50 Ω
尺寸精度： ± 0.010 英寸 （特别说明除外）
环境参数: 符合 MIL-R-55342
温度系数： ±100 PPM/℃ 最大
工作温度： -55℃ 到 +150℃

▬同轴衰减器

双向: TO 1000W CW
非双向: 超过 1000W CW
宽频率范围
低驻波比
3 to 30dB 标准

▬同轴终端负载

宽频率范围
低驻波比
超过 100W

▬材料

主体:	黑色电镀铝
散热材料:	铜
电阻材料：	专有薄膜
底层：	铍氧化陶瓷
连接器表面：	符合 MIL-C-39012
功率负荷：	额定功率基于 100 ℃，降功耗 25℃ 到 +150℃

整体符合美国军用标准产品,请联络我们

▬内置冷却风扇:

标准单位 1000 W 或者更高: 12 VDC 冷却风扇配套墙式整流器,115VAC/60 CPS 标准.230VAC/50CPS 增加 Z 在型号后面.其他 DC 电压可提供.

▬连接器类型:

“N”标准，SMA&TNC 依据频率范围,LC,SC,7/16,7/8 和 15/8 DC 到 1GHz

▬同轴衰减器选型规范

RFT 150 NF - X

系列号 — RFT
功率 — 150
连接器类型 — NF
H=HANDLE Z=230V 风扇 — X

▬同轴终端负载选型规范

RFA 150 NFF - 10 - X

系列号 — RFA
功率 — 150
连接器类型 — NFF
dB — 10
H=HANDLE Z=230V 风扇 — X

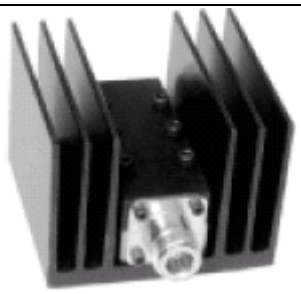

型号 :RFT30NF　功率：30 W　峰值功率 :2 KW 重量 :0.35KG
频率范围： DC 2.4 GHz 尺寸（英寸）：L=3，W=2.5，H=2.25
驻波比：1.10：1- DC to 1.0 GHz , 1.35 : 1- 1.0 to 2.4 GHz

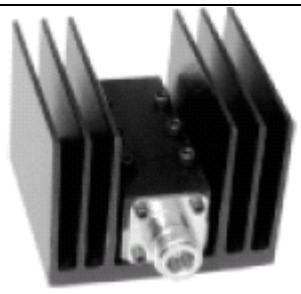

型号 :RFT60NF　功率：60 W　峰值功率 :2 KW 重量 :0.35KG
频率范围： DC 2.4 GHz 尺寸（英寸）：L=3，W=2.5，H=2.25
驻波比：1.10：1- DC to 1.0 GHz , 1.35 : 1- 1.0 to 2.4 GHz

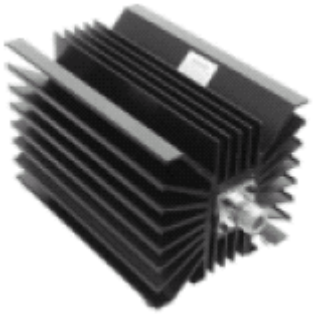

型号 :RFT100NF　功率：30 W　峰值功率 :2 KW 重量 :2.04KG
频率范围： DC 2.4 GHz 尺寸（英寸）:L=6.75，W=4.25，H=4.25
驻波比：1.10：1- DC to 1.0 GHz , 1.35 : 1- 1.0 to 2.4 GHz

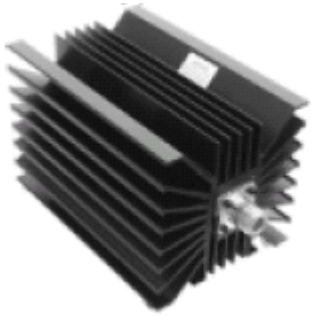

型号 :RFT150NF　功率 :150 W　峰值功率 :2 KW 重量 :2.04KG
频率范围： DC 2.4 GHz 尺寸（英寸）:L=6.75，W=4.25，H=4.25
驻波比：1.10：1- DC to 1.0 GHz , 1.35 : 1- 1.0 to 2.4 GHz

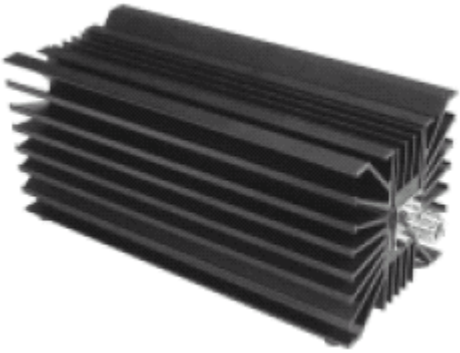

型号 :RFT250NF　功率 :250 W　峰值功率 :2 KW 重量 :2.95KG
频率范围： DC 2.4 GHz 尺寸（英寸）：L=10，W=4.25，H=4.25
驻波比：1.15：1- DC to 1.0 GHz , 1.35 : 1- 1.0 to 2.4 GHz

型号 :RFT500NF　功率 :500 W　峰值功率 :2 KW 重量 :6.8KG
频率范围： DC 2.4 GHz 尺寸（英寸）：L=16，W=6.5，H=6
驻波比：1.15：1- DC to 1.0 GHz , 1.35 : 1- 1.0 to 2.4 GHz

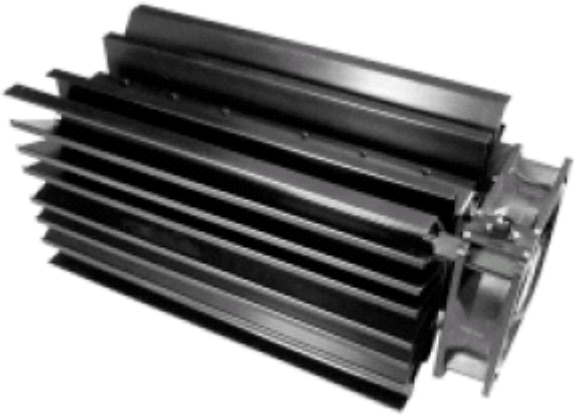

型号 :RFT1000NF 功率 :1000 W 峰值功率 :2 KW 重量 :7.7KG
频率范围： DC 2.4 GHz 尺寸（英寸）：L=14.75，W=6.5，H=6
驻波比：1.15：1- DC to 1.0 GHz , 1.35 : 1- 1.0 to 2.4 GHz

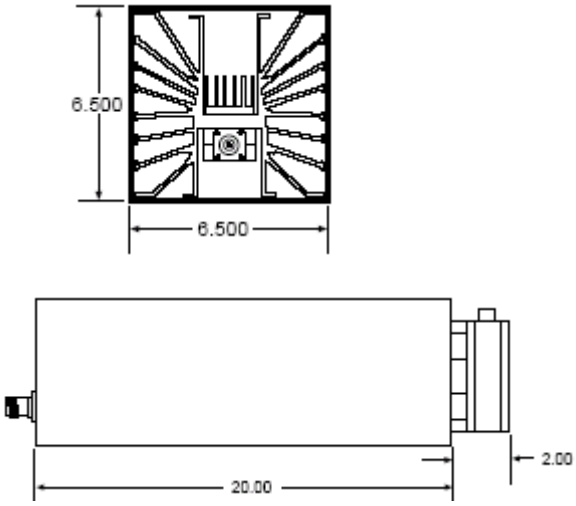

型号 :RFT1500NF 功率 :1500 W 峰值功率 :2 KW 重量 :11.79KG
频率范围： DC 500 MHz 尺寸（英寸）:L=21.75，W=6.5，H=6.5
驻波比：1.25：1- DC to 500 MHz

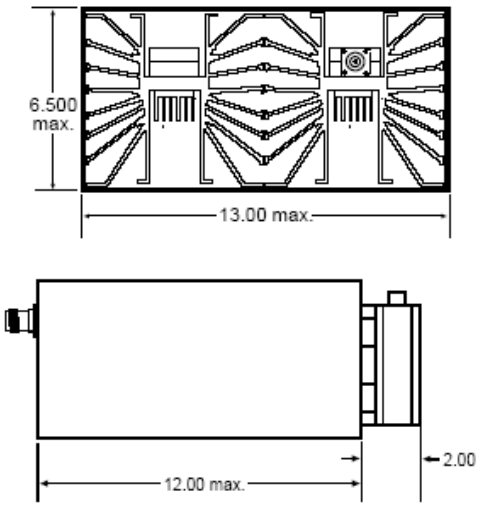

型号：RFT2000NF 功率：2000 W 峰值功率：2 KW 重量：11.34KG
频率范围： DC 500 MHz 尺寸（英寸）：L=12，W=13，H=6.5
驻波比：1.25：1- DC to 500 MHz

型号：RFA30NFFdB 输入功率： 30 W 峰值功率：2 KW
重量：0.35KG 衰减值：3 to 30 db 衰减精度：±0.3db or 3%
频率范围： DC 2.4 GHz 尺寸（英寸）：L=3，W=2.5，H=2.25
驻波比：1.15：1- DC to 1.0 GHz , 1.35 : 1- 1.0 to 2.4 GHz

型号：RFA60NFFdB 输入功率： 60 W 峰值功率：2 KW
重量：0.35KG 衰减值：3 to 30 db 衰减精度：±0.3db or 3%
频率范围： DC 2.4 GHz 尺寸（英寸）：L=3，W=2.5，H=2.25
驻波比：1.15：1- DC to 1.0 GHz , 1.35 : 1- 1.0 to 2.4 GHz

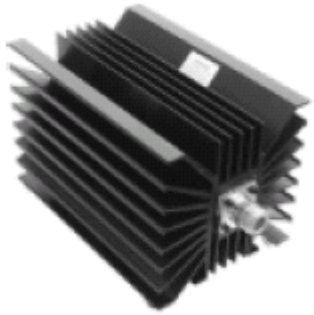

型号：RFA100NFFdB 输入功率： 100 W 峰值功率：2 KW
重量：1.81 KG 衰减值：3 to 30 db 衰减精度：±0.3db or 3%
频率范围： DC 2.4 GHz 尺寸（英寸）：L=7.5，W=4.25，H=4.25
驻波比：1.15：1- DC to 1.0 GHz , 1.35 : 1- 1.0 to 2.4 GHz

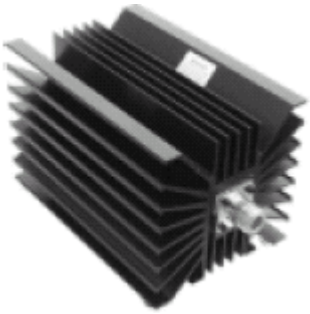

型号：RFA150NFFdB 输入功率： 150 W 峰值功率：2 KW
重量：2.27 KG 衰减值：3 to 30 db 衰减精度：±0.3db or 3%
频率范围： DC 2.4 GHz 尺寸（英寸）：L=7.5，W=4.25，H=4.25
驻波比：1.15：1- DC to 1.0 GHz , 1.35 : 1- 1.0 to 2.4 GHz

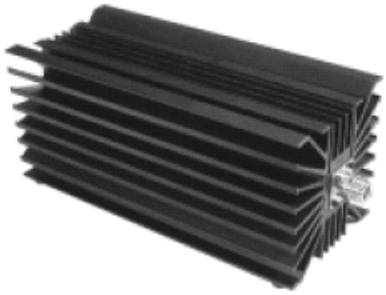

型号：RFA250NFFdB 输入功率： 250 W 峰值功率：2 KW
重量：2.95 KG 衰减值：3 to 30 db
精度±0.3db or 3% 1.0 GHz，±0.75db or 5% 1.0 to 2.4 GHz
频率范围：2.4 GHz 尺寸（英寸）：L=10.5，W=4.125，H=4.125
驻波比：1.25：1- DC to 1.0 GHz , 1.35 : 1- 1.0 to 2.4 GHz

型号：RFA500NFFdB
输入功率： 500 W 峰值 2 K
重量 7.26 KG 衰减值 3 to 40 db
衰减精度±0.3 db or 3% 1.0 GHz
±0.75 db or 5% 1.0 - 2.4 GHz
频率范围： DC 2.4 GHz
尺寸：L=14，W=6.5，H=6 （3-6 db），L=17，W=6.5，H=6 (7 db 以上)
驻波比：1.25：1- DC to 1.0 GHz , 1.35 : 1- 1.0 to 2.4 GHz

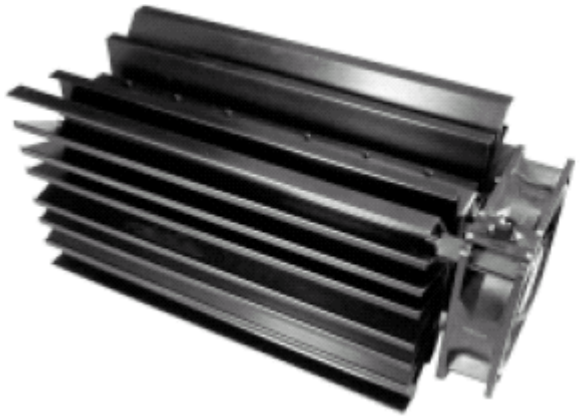

型号：RFA1000NFFdB
输入功率： 1000 W 峰值功率 2 K
重量 7.70 KG 衰减值 3 to 40 db
衰减精度±0.3 db or 3% 1.0 GHz
±0.75 db or 5% 1.0 - 2.4 GHz
频率范围： DC 2.4 GHz
尺寸：L=14，W=6.5，H=6
驻波比：1.25：1- DC to 1.0 GHz , 1.35 : 1- 1.0 to 2.4 GHz

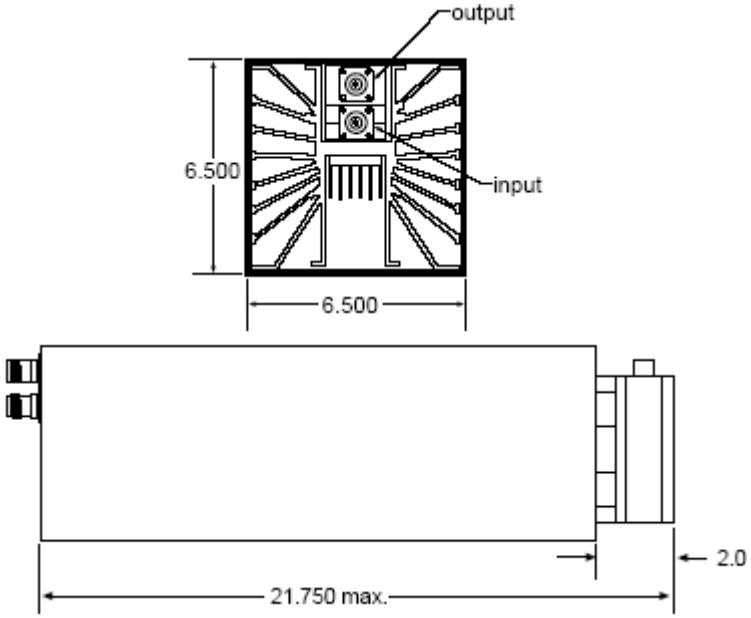

型号：RFA1500NFFdB
输入功率： 1500 W 峰值功率 2 K
重量：11.79 KG 衰减值 3 to 30 db
衰减精度±0.3 db or 3%
频率范围： DC 500 MHz
尺寸：L=21.75，W=6.5，H=6.5
驻波比：1.25：1- DC to 500 MHz

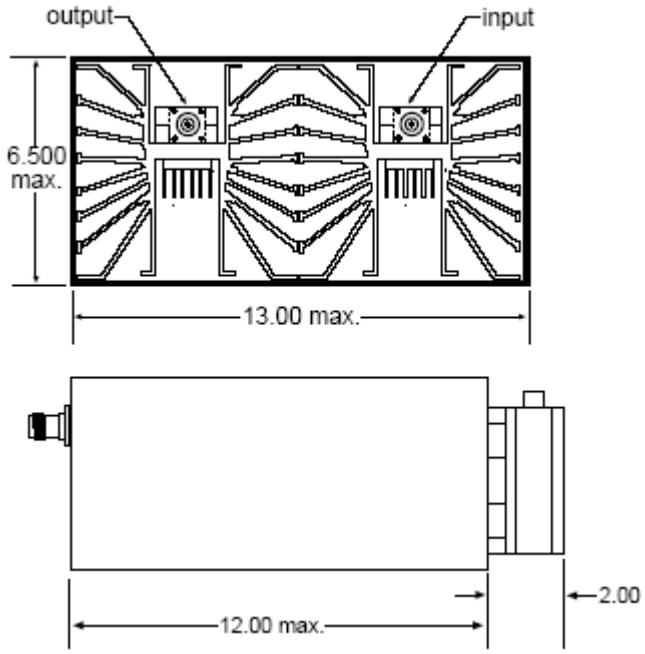

型号：RFA2000NFFdB
输入功率： 2000 W 峰值功率 2 K
重量：11.34 KG 衰减值 3 to 30 db
衰减精度±0.3 db or 3%
频率范围： DC 500 MHz
尺寸：L=12，W=13，H=6.5
驻波比：1.25：1- DC to 500 MHz